Московская область, Одинцовский район,
г. Одинцово, ул. Баковская, д.16, офис 7, 143005
Тел.: +7 (495) 221-83-33, 221-84-44
info@sklad.ru, www.sklad.ru

**Коммерческое предложение от 11.05.2024**

# Тормозные колодки для техники TCM (8638NF9962)

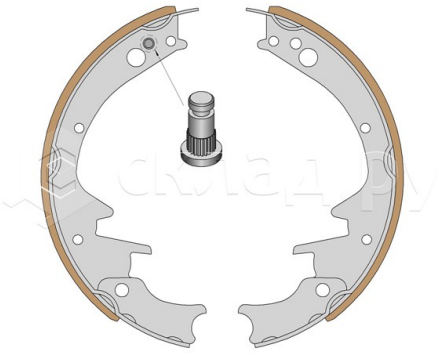

## Цена с НДС: Цена по запросу *

* Цена в рублях рассчитана по курсу ЦБ РФ на дату составления коммерческого предложения
**Оплата:** в рублях по курсу ЦБ РФ на дату оплаты

**Сроки поставки:**
**Условия оплаты:** 100% предоплата / Лизинг / Аккредитив

**Основные плюсы лизинга от компании «Склад.ру»**

- Возмещение НДС 20%. Экономия на налоге на прибыль 20%.
- Аванс от 10%. Срок лизинга до 5 лет.
- Быстрое оформление. Заключены партнерские соглашения с лизинговыми компаниями.

**О компании «Склад.ру»**
Склад.ру - один из ведущих поставщиков вилочных погрузчиков и складской техники в России с 1992 года. Предлагаем гибкую ценовую политику, учитывая пожелания каждого клиента. Хранение основного запаса техники, комплектующих и запчастей осуществляется на складе в г. Одинцово.

Коммерческое предложение не является офертой. Окончательные условия сотрудничества закрепляются сторонами в договоре.

Московская область, Одинцовский район,
г. Одинцово, ул. Баковская, д.16, офис 7, 143005
Тел.: +7 (495) 221-83-33, 221-84-44
info@sklad.ru, www.sklad.ru

## Технические характеристики:

| Размеры | | Прочие характеристики | |
|---|---|---|---|
| Длина общая, (L) мм | 239 | Для техники | ТСМ |
| Общая высота, (H) мм | 114 | Сторона установки | Левая |
| Ширина общая, (A) мм | 50 | Комплект, шт./погрузчик | 1 |

### Дополнительное оборудование:

При возникновении вопросов связанных с подбором техники, запчастей, ТО и ремонтом вы всегда можете связаться с нами:

- по рабочему телефону 8 (800) 250-83-33
- по e-mail: info@sklad.ru

Коммерческое предложение не является офертой. Окончательные условия сотрудничества закрепляются сторонами в договоре.