Московская область, Одинцовский район,
г. Одинцово, ул. Баковская, д.16, офис 7, 143005
Тел.: +7 (495) 221-83-33, 221-84-44
info@sklad.ru, www.sklad.ru

Коммерческое предложение от 08.05.2024

Трос управления подачей топлива (9316BB6152) для погрузчика Komatsu

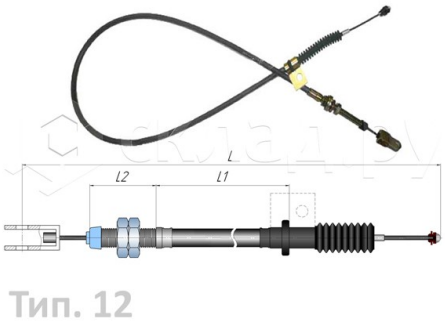

Цена с НДС: Цена по запросу *

* Цена в рублях рассчитана по курсу ЦБ РФ на дату составления коммерческого предложения
Оплата: в рублях по курсу ЦБ РФ на дату оплаты

Сроки поставки:
Условия оплаты: 100% предоплата / Лизинг / Аккредитив

Основные плюсы лизинга от компании «Склад.ру»

- Возмещение НДС 20%. Экономия на налоге на прибыль 20%.
- Аванс от 10%. Срок лизинга до 5 лет.
- Быстрое оформление. Заключены партнерские соглашения с лизинговыми компаниями.

О компании «Склад.ру»
Склад.ру - один из ведущих поставщиков вилочных погрузчиков и складской техники в России с 1992 года. Предлагаем гибкую ценовую политику, учитывая пожелания каждого клиента. Хранение основного запаса техники, комплектующих и запчастей осуществляется на складе в г. Одинцово.

Коммерческое предложение не является офертой. Окончательные условия сотрудничества закрепляются сторонами в договоре.

Московская область, Одинцовский район,
г. Одинцово, ул. Баковская, д.16, офис 7, 143005
Тел.: +7 (495) 221-83-33, 221-84-44
info@sklad.ru, www.sklad.ru

Технические характеристики:

Размеры	
Длина троса, (L) мм	1225
Длина оболочки, (L1) мм	880
Длина резьбы, (L2) мм	65

Прочие характеристики	
Код товара	9316BB6152
Для техники	Komatsu

Дополнительное оборудование:

При возникновении вопросов связанных с подбором техники, запчастей, ТО и ремонтом вы всегда можете связаться с нами:

- по рабочему телефону 8 (800) 250-83-33
- по e-mail: info@sklad.ru

Коммерческое предложение не является офертой. Окончательные условия сотрудничества закрепляются сторонами в договоре.