Московская область, Одинцовский район,
г. Одинцово, ул. Баковская, д.16, офис 7, 143005
Тел.: +7 (495) 221-83-33, 221-84-44
info@sklad.ru, www.sklad.ru

Коммерческое предложение от 05.05.2024

Тормозная колодка Mitsubishi (8915TT3337)

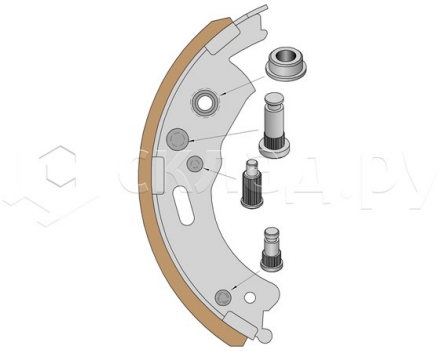

Цена с НДС: Цена по запросу *

* Цена в рублях рассчитана по курсу ЦБ РФ на дату составления коммерческого предложения
Оплата: в рублях по курсу ЦБ РФ на дату оплаты

Сроки поставки:
Условия оплаты: 100% предоплата / Лизинг / Аккредитив

Основные плюсы лизинга от компании «Склад.ру»

- Возмещение НДС 20%. Экономия на налоге на прибыль 20%.
- Аванс от 10%. Срок лизинга до 5 лет.
- Быстрое оформление. Заключены партнерские соглашения с лизинговыми компаниями.

О компании «Склад.ру»
Склад.ру - один из ведущих поставщиков вилочных погрузчиков и складской техники в России с 1992 года. Предлагаем гибкую ценовую политику, учитывая пожелания каждого клиента. Хранение основного запаса техники, комплектующих и запчастей осуществляется на складе в г. Одинцово.

Коммерческое предложение не является офертой. Окончательные условия сотрудничества закрепляются сторонами в договоре.

Московская область, Одинцовский район,
г. Одинцово, ул. Баковская, д.16, офис 7, 143005
Тел.: +7 (495) 221-83-33, 221-84-44
info@sklad.ru, www.sklad.ru

Технические характеристики:

Размеры	
Длина общая, (L) мм	275
Общая высота, (H) мм	110
Ширина общая, (A) мм	64

Основные характеристики	
Направление штифтов	Вправо
Прочие характеристики	
Для техники	Mitsubishi
Комплект, шт./погрузчик	1

Дополнительное оборудование:

При возникновении вопросов связанных с подбором техники, запчастей, ТО и ремонтом вы всегда можете связаться с нами:

- по рабочему телефону 8 (800) 250-83-33
- по e-mail: info@sklad.ru

Коммерческое предложение не является офертой. Окончательные условия сотрудничества закрепляются сторонами в договоре.